Manômetro, Vacuômetro ou Manôvacuometro com Tubo Bourdon

Série Petroquímica, Caixa Resina, FRENTE SOLIDA Internos AÇO INOX, Classe A2 0,5% FDE. - Modelo BRPI 250

Diâmetros nominais de mostrador disponíveis: 115 mm.

Aplicação
Manômetro Vacuômetro ou Manôvacuometro, Internos Total em Aço Inox para aplicação linha petroquimica A2. Adequado a todos os meios gasosos ou líquidos que não obstruam o sistema de medição nem ataquem as partes em Aço Inox.

Diâmetros de mostrador disponíveis.
Ø 115 mm.

Classe de precisão.
Ø 115 mm : ±0,5% do FDE. conf. ABNT Classe A2.

Faixa de medição.
Ø 115 mm: -760mmHg…0...1000 kgf/cm2.

Temperatura de operação.
Ambiente: T.MIN –20 a T.MAX +60°C
Processo: T.MAX + 80°C

Erro de Temperatura.
Ocorre erro adicional quando a temperatura do elemento sensor de pressão desvia de +20°C
Temperatura ascendente: +0,3% / 10°C
Temperatura descendente: -0,3% / 10°C
Porcentagem do valor real da escala.

Conexão ao processo.
Conexão reta vertical.
Material: aço inoxidável AISI-316.
∅ 115 mm : ½”BSP / NPT 22 mm de encaixe de chave.

Elemento sensor de pressão.
Material: Aço Inox 316, <100 kgf/cm2, Bourdon tipo C, >100 kgf/cm2 Bourdon tipo helicoidal.

Mecanismo.
Material: 100% Aço Inox 316.

Mostrador.
Alumínio branco com números pretos

Ponteiro.
De alumínio preto, balanceado com ajuste micrométrico para Ø115 mm.

Caixa.
Em resina fenólica reforçada e Frente Solida.

Visor.
Em policarbonato.

Opcionais extras.
Outras conexões ao processo.
Disponível com enchimento líquidos de amortecimento na caixa e parafuso restritor.
Outras unidades de engenharias e preparados para refrigeração com escala de correlação de temperatura X pressão.

Versões especiais.
Manômetro para amônia e ou oxigênio.
Mecanismo e sistema de pressão em **Hastelloy C**.

Bringer Comércio de Instrumentação Ltda.
Fone: 11.4425.2299 // Fax: 11.4425.8713
Web Site: http://www.bringer.com.br
e-mail: bringer@bringer.com.br

Dimensões
Versão padrão

Conexão reta inferior / vertical

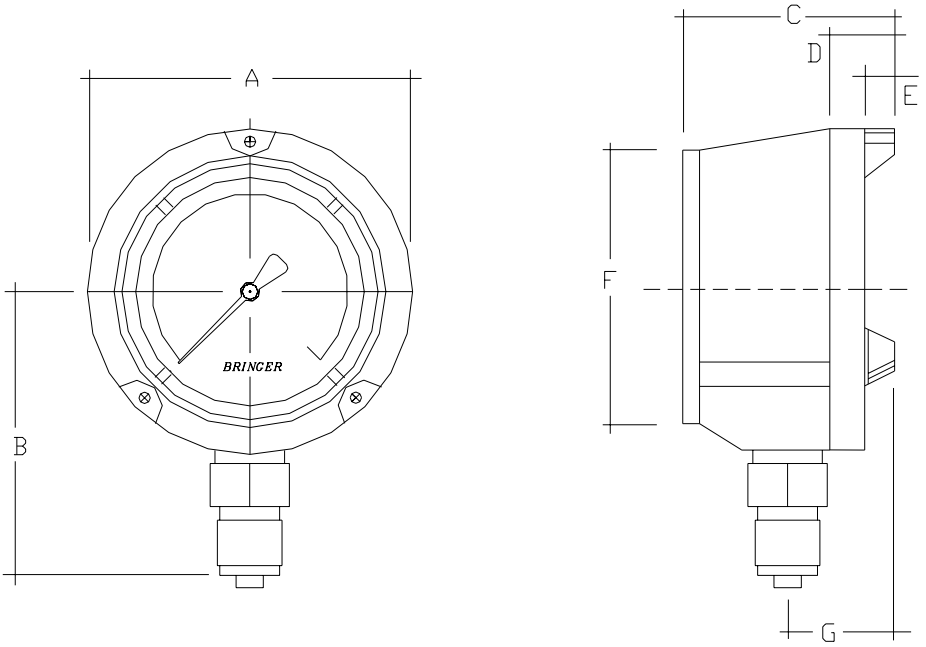

Diâmetro nominal	Dimensões mm						
	A	**B**	**C**	**D**	**E**	**F**	**G**
115	147,7	102,2	82,5	26,6	13,0	118,1	38,8

Conexão padrão ao processo com rosca de ½" NPT. Outras conexões sob. Consulta, dimensões aproximadas.

Informações para Orçamento / Pedido

Mencione: Exemplo

Modelo do manômetro	BRPI 250
Diâmetro do mostrador	115 mm
Faixa de medição Range / Trabalho normal	0~10kgf/cm2 / 0~6kgf/cm2
Tamanho e localização da conexão ao processo	½" BSP ou NPT / Reta
Opcionais extra desejados	Flange frontal para painel, parafuso restritor etc.

Exemplo: BRPI.250. Ø 115mm. 0~10kgf/cm².Psi. 1/2" NPT. Reto.

As especificações e dimensões mencionadas neste folheto representam
o estado da técnica na oportunidade da elaboração deste catalogo.
Podem ocorrer modificações ou substituições de material sem aviso prévio.

BRPI 250-3 – Julho de 2002.

Bringer Comércio de Instrumentação Ltda.
Fone: 11.4425.2299 // Fax: 11.4425.8713
Web Site: http://www.bringer.com.br
e-mail: bringer@bringer.com.br