Transmissor de Pressão

Transmissor de Pressão Inteligente com Protocolo Hart® - Modelo BRPT 080

Aplicação
Transmissor de pressão inteligente disponível nas versões Manométrica, Diferencial e Absoluta com saída analógica de 4 a 20 mA a dois fios e protocolo Hart® adequado para processos Químicos,Petroquímicos, Farmacêuticos e Alimentícios.

Ranges Disponíveis:

Faixa	Range	M	D	A
0	0 - 6.0 ~ 40 MPa	X	X	
3	0 - 0.2 ~ 6.0 kPa	X	X	
4	0 - 6.0 ~ 40 kPa	X	X	X
5	0 - 40.0 ~ 200.0 kPa	X	X	X
6	0 - 0.16 ~ 1 MPa	X	X	X
7	0 - 0.4 ~ 2.0 MPa	X	X	X
8	0 - 1.6 ~ 10 MPa	X	X	X
9	0 - 4.0 ~ 25 MPa	X		

M = Manométrico/D= Diferencial/A= Absoluto

Classe de precisão
0,25% FE. ou 0,5% FE.

Alimentação
24 VDC.

Sinal de saída
4 a 20 mA a 2 fios com Protocolo Hart®., Com ajuste de Zero e Span.

Rangeabilidade
Melhor que 40 : 1

Estabilidade
± 0.15 % FE.

Radiação Eletromagnética
Conforme Norma IEC801

Indicação Local
Indicador LCD 3.1/2 dígitos, rotativo.

Elemento sensor de pressão
Capacitivo.

Temperaturas de trabalho
De - 20 a + 80 GC com compensação de temperatura.

Material em contato com o processo
Aço Inox - AISI 316 (Standard)

Opcionais Extras
Certificado de calibração RBC
Material de Partes Molhadas em: Tântalo, Hastelloy C e Monel.

Bringer Indústria e Comércio de Instrumentação Ltda.
Fone: 11.4425.2299 // Fax: 11.4425.8713
Web Site: http://www.bringer.com.br
E-mail: bringer@bringer.com.br
BRPT-080 - 1 - Dezembro 2012 - Impresso no Brasil.

Dimensões - Versão padrão

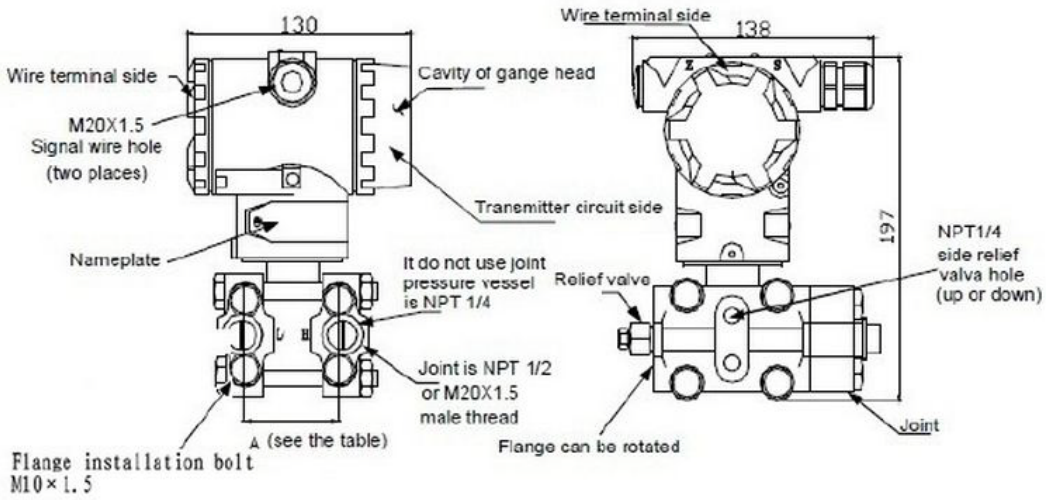

Dimensões por Faixa **A** [mm]						
3	**4**	**5**	**6**	**7**	**8**	**9**
54	54	54	55.2	55.6	57.2	57.6

As especificações e dimensões mencionadas neste folheto representam o estado da técnica na oportunidade da elaboração deste catalogo.
Podem ocorrer modificações ou substituições de material sem aviso prévio

Configurador

BRPT 080 — **Transmissor de Pressão Inteligente com Protocolo Hart ®**

Código	Pressão
M	Manômetrica
D	Diferencial
A	Absoluta

Código	Range	M	D	A
0	0 - 6.0 ~ 40 MPa	X	X	
3	0 - 0.2 ~ 6.0 kPa	X	X	
4	0 - 6.0 ~ 40 kPa	X	X	X
5	0 - 40.0 ~ 200.0 kPa	X	X	X
6	0 - 0.16 ~ 1 MPa	X	X	X
7	0 - 0.4 ~ 2.0 MPa	X	X	X
8	0 - 1.6 ~ 10 MPa	X	X	X
9	0 - 4.0 ~ 25 MPa	X		

Código	Sinal de Saída
E	4 a 20 mA com Protocolo Hart® (2 fios)
J	4 a 20 mA , saída com raiz quadrada e Protocolo Hart® (2 fios) [Disponível somente na versão diferencial]

Código	Material de Construção		
	Conexão	Diafragma	Líquido de Enchimento
22	Aço Inox 316	Aço Inox 316	Silicone
23	Aço Inox 316	Hastelloy C	Silicone
24	Aço Inox 316	Monel	Silicone
25	Aço Inox 316	Monel	Silicone
33	Hastelloy C	Hastelloy C	Silicone
35	Hastelloy C	Tântalo	Silicone
44	Monel	Monel	Silicone

Código	Acessórios
M3	Indicador LCD
B1	Suporte para Montagem em Tubo de 2"(Curva)
B2	Suporte para Montagem em Painel
B3	Suporte para Montagem em Tubo de 2"(Plana)
D0	Válvula de Alívio na parte traseira da flange
D1	Válvula de Alívio em cima da Flange
D2	Válvula de Alívio embaixo da Flange
P	Conexão 1/4"NPT (F)
N	Conexão interna cônica para tubo, 1/2"NPT (F)
J	Conexão articulada tipo J, M20x1,5 soldado com tubo guia em Aço Inox

Código	Precisão
2	0,25 % FE
5	0,50 % FE

Exemplo : BRPT 080 M 0 E 22 M3 B2 D0 P 2

Bringer Indústria e Comércio de Instrumentação Ltda.
Fone: 11.4425.2299 // Fax: 11.4425.8713
Web Site: http://www.bringer.com.br
E-mail: bringer@bringer.com.br
BRPT-080 - 1 - Dezembro 2012 - Impresso no Brasil.